第14回大学女子アイスホッケー大会 試合結果

優　勝：東京女子体育大学
準優勝：筑波大学
３　位：岡山大学

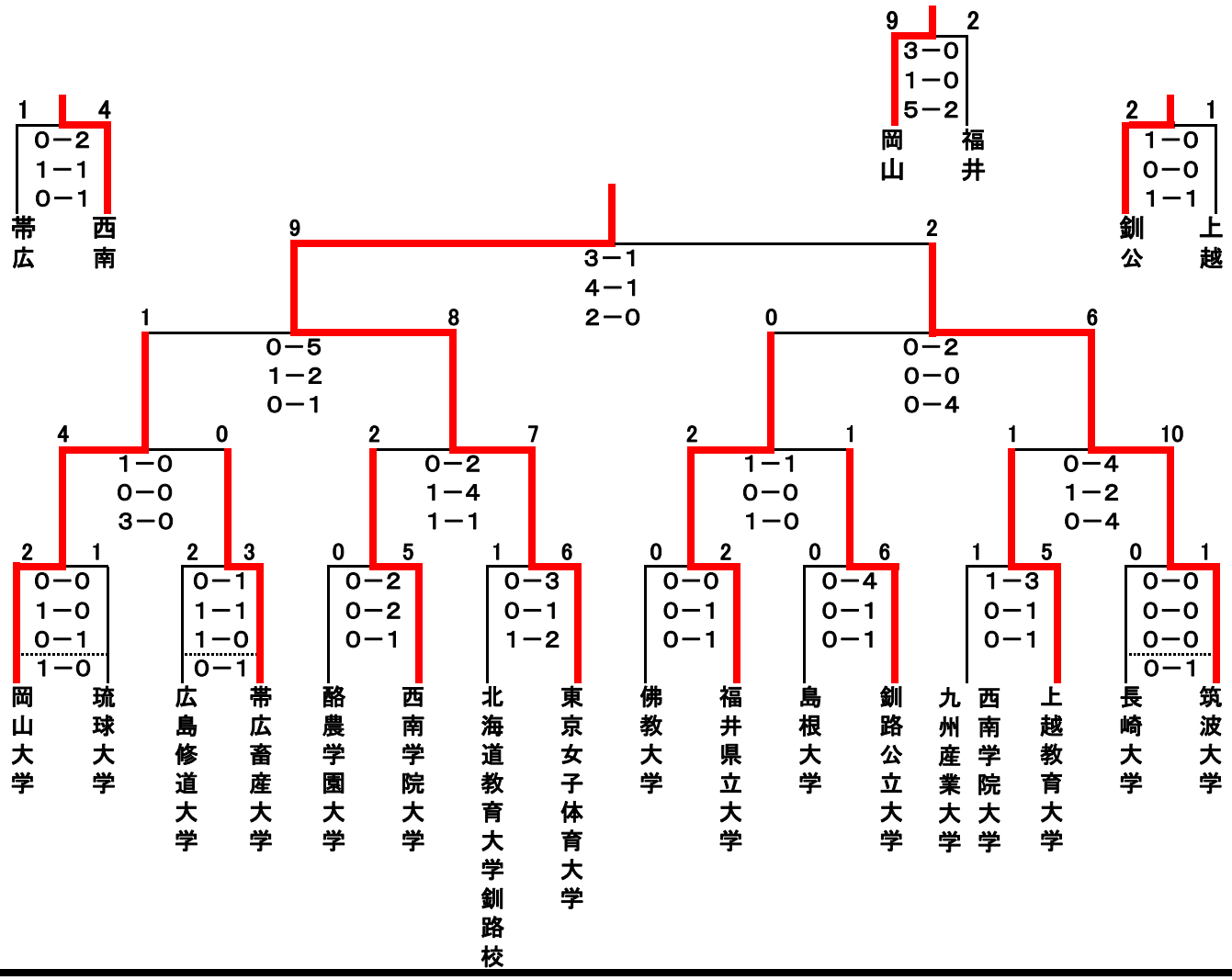
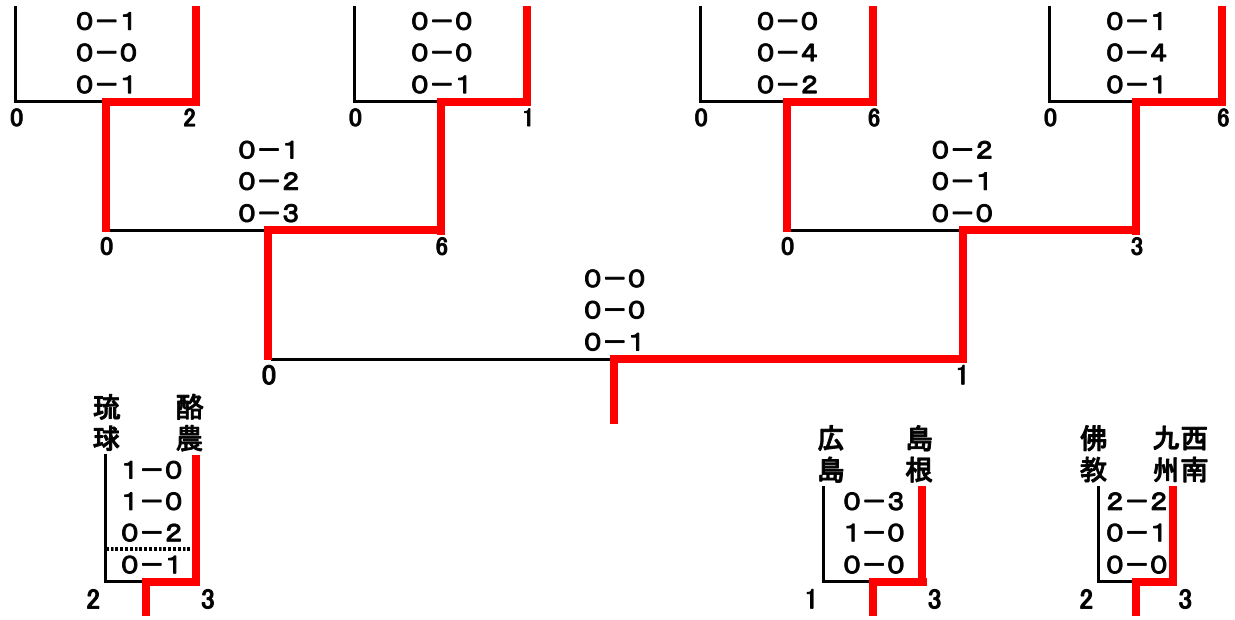
＜敗者戦＞